Sillón Cartago Bariátrico

Características

Los sillones están especialmente diseñados para su utilización en hospitales, clínicas, residencias y también para la asistencia domiciliaria y este modelo en concreto está especialmente diseñado para pacientes denominados bariátricos.

El sillón está compuesto por:

- Estructura metálica tubular recubierta de pintura de poliéster, con asiento, respaldo y tramo de piernas tapizados, con posibilidad de hacerlo en diversos colores.
- Esta estructura metálica hace que sean robustos y resistentes al uso.
- Articula en dos tramos gracias a un amortiguador de gas que es accionado mediante una palanca situada en el lateral del sillón.
- Respaldo partido.
- Reposabrazos abatibles para permitir el acceso por sus laterales.
- Reposapiernas extensible incorporado.
- Carga máxima de seguridad de 200 kg.

Amortiguador

Ø Ruedas

Longitud total

Anchura total

Altura total

Altura asiento

Anchura asiento

Inclinación

Peso paciente

C/ Los Ángeles 5, (Polígono Centrovía) 50198 La Muela, Zaragoza (España) | Tel.: (+34) 976 300 033 / Fax: (+34) 976 320 647 | www.pardo.es

Sillón Cartago Bariátrico

Información técnica

Longitud total en posición sentado (A)	1150 mm.
Anchura total con reposabrazos (B)	700 mm.
Altura total (C)	1230 mm.
Altura de la superficie de sentarse (D)	530 mm.
Anchura de la superficie de sentarse (E)	580 mm.
Inclinación máxima del respaldo (respecto del asiento) (F)	99º
Inclinación máxima del respaldo tumbado (respecto del asiento) (G)	155º
Peso máximo paciente (MPW)	200 kg.

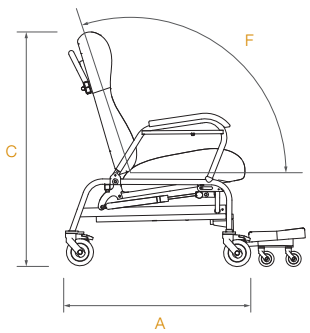

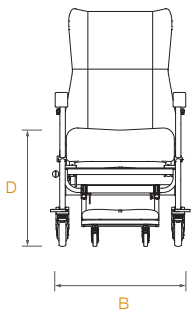

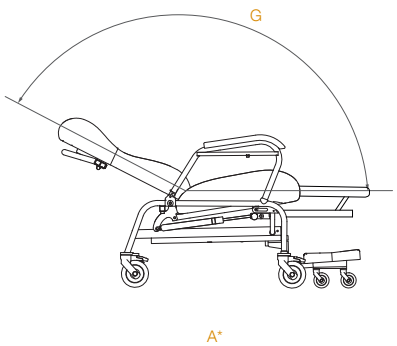

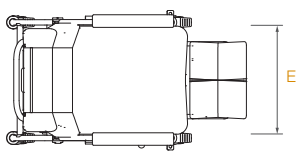

Estándar

Transporte

4 ruedas

Accesorios

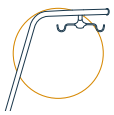

Portasueros

Portabom-bonas

Mesa auxiliar

Tapizado

Silvertex

Cream

Shiitake

Safran

Orange

Wine

Red

Pistacho

Delft

Sapphire

Titanium

Valencia

Weiss

Beige

Nectarine

Orange

Rot

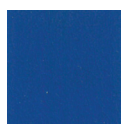

Delft

Jade

Laurel

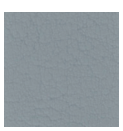

Perle

Titan

Nuestros productos están protegidos por patentes propias. Pardo se reserva el derecho a modificar sin previo aviso los modelos y especificaciones técnicas descritas en esta ficha.
Esta información técnica se refiere a una configuración estándar. Cualquier opción puede hacer que esta varíe.

ene 2017 | Cód: PCO736954_FichaTecnica_CartagoBariatrico_ES